PDN1010
門禁控制模組

電力來源	DC24V(非標POE)
消耗功率	<12W
工作溫度	-10℃~＋60℃
儲存溫度	-25℃~+70℃
處理器	COTEX-M3
內存	ROM 1M RAM128K
網口	1
外接讀卡機	2
DI	2 組開門/2組門位/4組預留
DO	2
繼電器	2 組電鎖/1組警報
LED	4
BZ	2
產品尺寸	150mm(W) X 90mm(H) X 48.5mm(D)
安裝方式	Din-Rail l TS35/7.5；壁掛式
產品結構	防火級ABS
IP 等級	IP30
MTBF	>40000小時
作業系統	RTOS
通訊介面	TCP/IP
讀卡機介面	WG26/WG34
功能介紹	• 兩組門禁控制，Wiegand 介面整合不同刷卡機 • 兩組門鎖開關控制 • LED 信號燈輸出 • 磁簧開關、緊急壓扣、PIR、瓦斯警報器信號輸入 • 警報器喇叭信號輸出 • IP聯網，由CMS管理門禁發

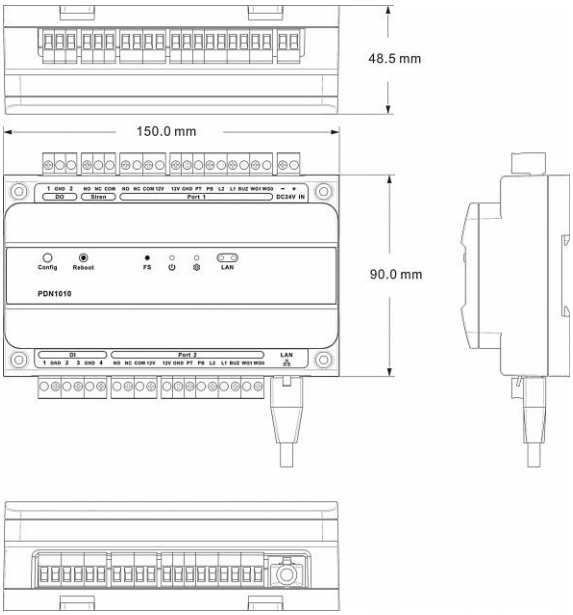

刷卡機整合　門禁整合　警報接點　數位輸入輸出