K700 套裝機
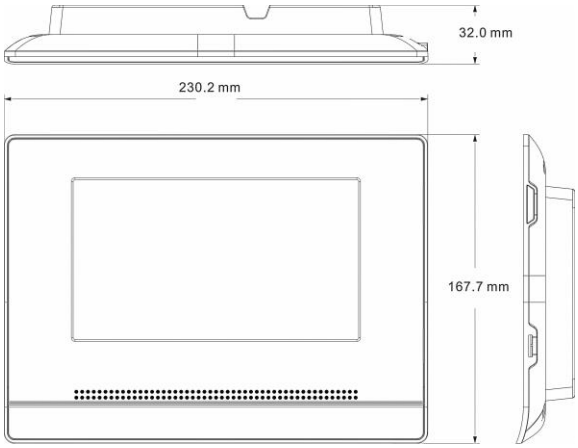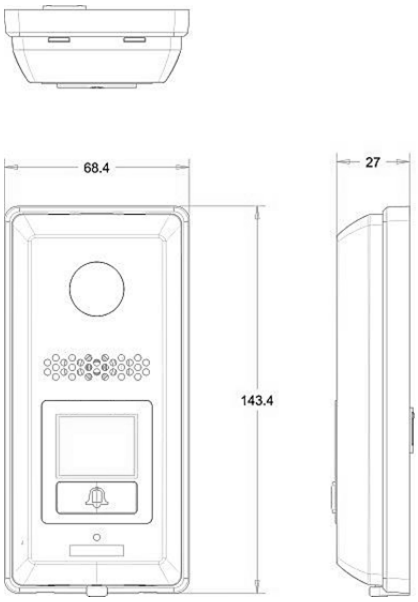
M700 電源	DC23V
消耗功率	待機： 6W，工作： 11W，MAX(電流輸出開鎖):15W
工作溫度	-10℃～60℃
材質	防火級 ABS
顯示螢幕	7“ 電阻式觸控螢幕
解析度	800x480 Pixels
產品尺寸	230 x 167 x 32 mm
安裝方式	壁掛式
信號傳輸方式	控制信號,VIDEO,AUDIO兩線式傳輸
EX210D 供電方式	Power Over信號線,主機供應電源
工作溫度	-20℃～60℃
材質	金屬鋁面板+防火級 ABS
攝影機解析度	960 X 480 Pixel Array
攝影機規格	彩色： 1/3 inch NTSC/PAL CMOS
補光範圍	門口機前50cm處,40cm範圍內 >1Lux
主要功能	• 免持對講 • 系統數量: 門口機2台,室內主機1台,室內副機7台. • 可重複呼叫室內機進行影音對講 • 接受室內機主動監視對講 • 開門磁簧接線端子功能 • 電鈴擴充接點端子功能 • 開門時影像輸出選擇 • 電鎖控制