PHV7121 / PHV7101 室內機

工作電壓	DC24V
電力來源	POE (非標24V)
消耗功率	<12W
工作溫度	-10℃～＋60℃
處理器	ARM 四核 A7 1.2G
記憶體	1G/DDR3
內部Flash	8G
外部擴展存儲	支援SDHC卡(Max.32G)
顯示器	TFT LCD 7"顯示螢幕，解析度：1024x600圖元
操作	電容式觸控式螢幕
攝影鏡頭解析度	>100萬圖元 HD高清畫質
RS485介面	有
防區	8 迴路EOL防區，外接警報喇叭接點
產品尺寸 (壁掛)	230x168x28 mm (N7A / 壁掛)
產品尺寸 (埋入)	230x168x31.8mm (N7B / 埋入)
嵌入尺寸	188x129x19.5mm
安裝方式	壁掛或埋入
產品結構	防火級ABS
IP 等級	IP30
MTBF	>40000小時
認證	企業標準/三所
操作系統	Android
通訊協議	SIP (RFC3261)
影像壓縮格式	H.264 (HD720P 30/25FPS)
聲音壓縮格式	G.711
聲音影像傳輸協議	RTP (RFC1889/RFC6184/RFC3551)
支援RTSP Client	有
全雙工回音消除	有
Mic 自動準位控制	有
功能介紹	• 7" 螢幕, 電容式可滑動觸控螢幕, 時尚設計 • Android 人性化互動式選單及圖形操作介面 • 可自訂常用操作的快速鍵於桌面, 模組化功能可彈性取捨 • 彈性編碼原則, 設備編碼及呼叫方式符合社區實際位址的稱呼 • 與 CMS 緊密結合的網路管理, 設備維護, 及參數管理功能 • CMS 可接收報警, 門禁, 網路斷線訊息, 同時可對室內機做圖文資訊發佈及語音廣播 • 雙向影音對講, 除了與門口機及管理員機對講, 還可以戶對戶對講及指定轉接功能 • 一戶內最多可以有10個IP設備組合的別墅機能 (室內機+住戶門口機+IP攝影機) • 內置 8 區 EOL專業防盜回路, 可自動判別居家或外出設定. 可擴充外部操作門口機 • 可與電梯系統連接, 實現層位元顯示, 叫梯, 及刷卡後或開門後電梯自動樓層控制 • 可將社區內與自家相關刷卡記錄及停車場刷卡記錄顯示在自家室內機 • 可在自家內及陽臺花園擴充 IP攝影機, 可隨時監控 • 即時電力使用狀態監控及年月日統計曲線能有效改善用電習慣達到節能環保目的 • 另可擴展 IOT功能,如燈光控制,窗簾控制,智能鎖,空調 • 對講影音可自動儲存 • 可隨時監看社區內公共攝影機影像

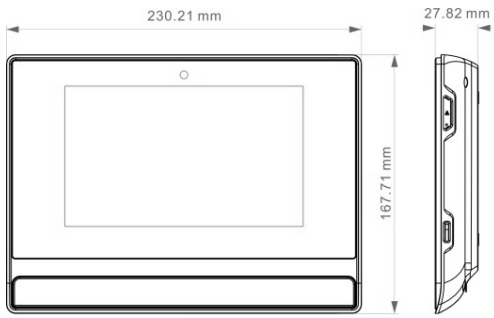

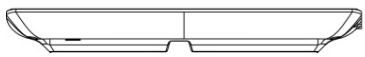

PHV7121

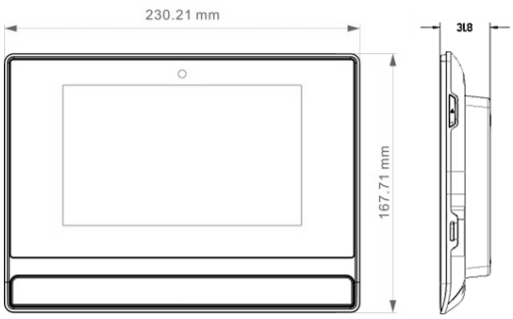

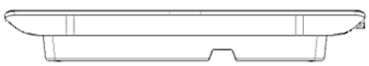

PHV7101

www.gigatech.tw Tel: 886-2-8226-3128 積佳科技股份有限公司 terrycn@gigatech.tw