PMA6001 APP管理員機
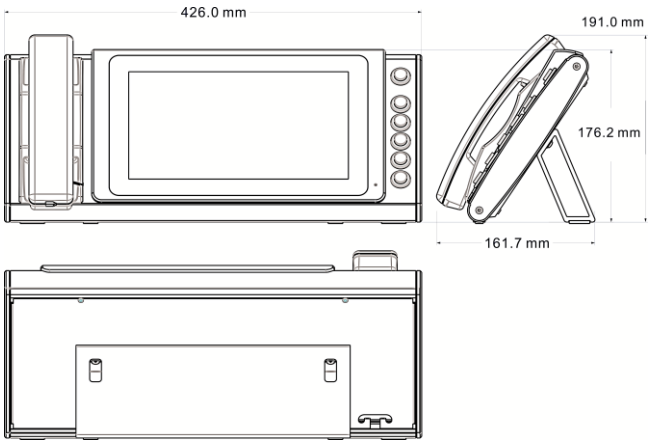
工作電壓	DC24V
電力來源	POE (非標24V)/外接電源
消耗功率	<12W
電鎖輸出	乾接點輸出，接點規格為 24V/2A
工作溫度	-10℃~+60℃
儲存溫度	-25℃~+70℃
處理器	ARM 四核 A7 1.2G
記憶體	1G/DDR3
內部Flash	8G
外部擴展儲存	支援 SDHC卡. Up to 32G
顯示器	TFT LCD 10“ 彩色螢幕，解析度：1024*600
操作	電容式觸控
通話	支援免持/聽筒對講方式
總機功能	可對講轉接
報警訊息紀錄	自動紀錄報警訊息(三個月以上)
警報音提示	有
產品尺寸	426*191*161.7 mm
產品結構	鋁擠型材&防火級ABS
MTBF	>40000小時
操作系統	Android
通訊協議	SIP (RFC3261)
影像壓縮格式	H.264 (HD720P 30/25FPS)
聲音壓縮格式	G.711
聲音影像傳輸協議	RTP (RFC1889/RFC6184/RFC3551)
支援 RTSP Client	有
網路寬頻要求	上/下傳大於6Mbps以上
全雙工回音消除	有
Mic 自動準位控制	有
門狀態偵測	有
移報接口	USB
功能介紹	• 10“ 觸控螢幕，電容式可滑動觸控螢幕。 • Android人性化互動式選單及圖形化操作介面。 • 報警記錄功能 • 支援VDP通話記錄功能 • 支援門禁讀卡警報記錄功能 • 支援最多同時 5 線呼叫 • 與住戶手機APP影像對講 • 接受門口機呼叫, 影像對講, 遙控開門 • 發送預設信息給住戶APP • 接受社區內緊急門禁對講的呼叫, 影像對講, 遙控開門 • 可隨時監看社區內DVR的任何攝像機影像以及門口機影像 • 可接收門口機門狀態異常警報 • 與社區內其他設備聯網同步機制