PDA2033 APP 門禁對講機

工作電壓	DC24V
電力來源	POE (非標24V)/外接電源
消耗功率	<5W
工作溫度	-20℃～＋60℃
儲存溫度	-25℃～＋70℃
處理器	ARM 9
記憶體	64M/DDR
內部 flash	16M
操作	機械按鍵
攝影機鏡頭	100度，QR Code
門禁卡種類	Mifare
門禁卡感應距離	<=20mm
電鎖輸出	乾接點 (24V/1A)，電壓 (12V/0.3A)
門鈴輸出	乾接點 (24V/0.5A)
燈控輸出	12V/0.3A (外接繼電器)
開門或緊急按鍵輸入	有 (NO 接點)
門狀態輸入	有 (NO 接點)
PIR 感應器	有
產品尺寸	68.4x144.5x27.8mm
安裝方式	壁掛
產品結構	防火級ABS
IP 等級	正面 IP54
MTBF	>40000小時
操作系統	Linux
通訊協議	SIP (RFC3261)
影像壓縮格式	H.264 (HD720P 30/25FPS)
聲音壓縮格式	G.711
聲音影像傳輸協議	RTP (RFC1889/RFC6184/RFC3551)
RTSP協議	RFC2326
網路寬頻	6Mbps 以上
全雙工回音消除	有
Mic 自動準位控制	有
功能介紹	1. 門禁工具 - QR code - Mifare - 註冊 30人(社區設定人數不限) 2. 遠端對講開門 - 指定管理 Max. 3人 - 指定呼叫 Max. 8人 - RTSP 影像監控 3. 控制 - 門鈴,電鎖,照明燈,車庫捲門 - 門狀態偵測,緊急警報 - IP-PBX/FXO - DVR/IPCAM

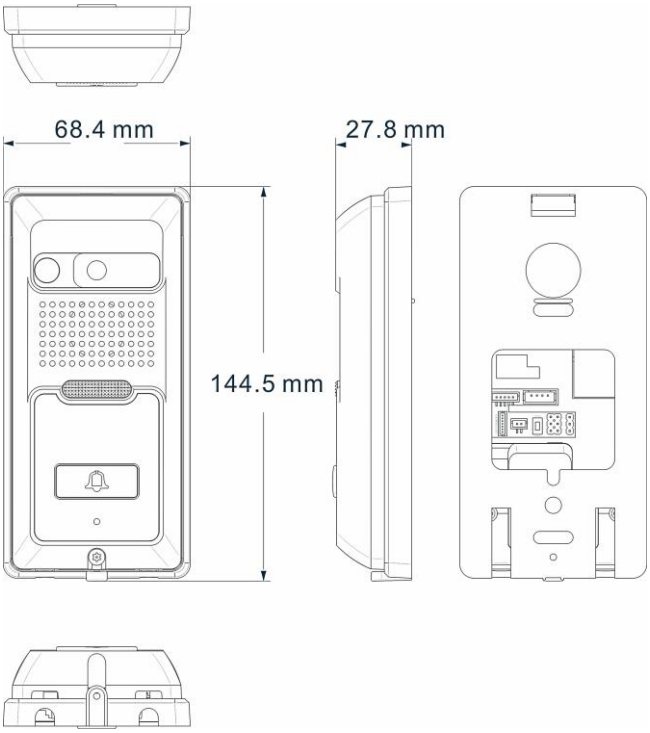

睿立

GET IT ON Google Play

Download on the App Store