PDV5701 住戶門口機
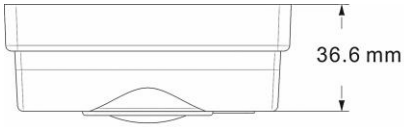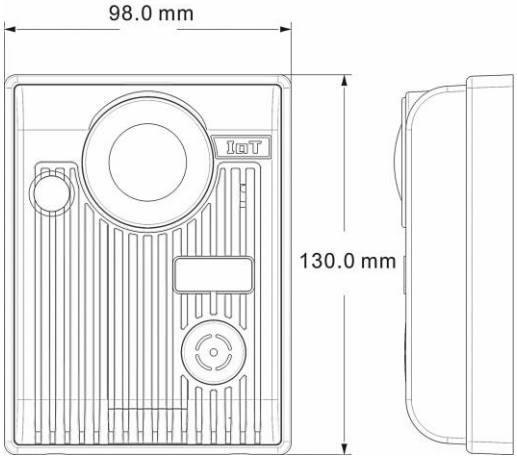
工作電壓	DC24V
電力來源	POE (非標24V)
消耗功率	<5W
工作溫度	-20℃~+60℃
儲存溫度	-25℃～＋70℃
處理器	ARM 9
內存	64M/DDR
內部 flash	16M
操作	機械按鍵
攝影鏡頭解析度	>100萬像素HD高清畫質
攝影鏡頭規格	F/NO：2.0；角度：120度
補光	LED補光
感應卡種類	Mifare
感應卡感應距離	<=20mm
電鎖輸出	乾接點輸出，接點規格 24V/1A
門狀態偵測	有
產品尺寸 (壁掛)	98x130x36.6 mm
安裝方式	壁掛
產品結構	防火級ABS
IP 等級	IP34
MTBF	>40000小時
認證	企業標準/三所
操作系統	Linux
通訊協議	SIP (RFC3261)
影像壓縮格式	H.264 (HD720P 30/25FPS)
聲音壓縮格式	G.711
聲音影像傳輸協議	RTP (RFC1889/RFC6184/RFC3551)
RTSP協議	RFC2326
全雙工回音消除	有
Mic 自動準位控制	有
功能介紹	• 百萬以上HD高清攝影機。 • 聲音及影像同步，延遲度少於300ms。 • MIFARE卡安全學習，必須由住戶自行從對應的住戶室內機啟動。 • 支援MIFARE卡片進行布撤防。 • 支援MIFARE卡片門禁感應功能，住戶刷卡自動開門。 • 內置防拆警報功能。 • 自動照度偵測自動補光確保對講的影像品質。 • 除了當住戶門口機，還可設定成公共緊急影音對講機，直呼管理員機(群組)。 • 若設定成公共緊急影音對講機，其門禁刷卡與CMS連線可做公共門禁